KONTAKT simon

ISO 9001: 2015 QMS

43-500 Czechowice-Dziedzice, ul. Bestwińska 21
Tel. +48 32 324 63 00, e-mail: info@kontakt-simon.com
www.kontakt-simon.com

	DOS.. / TOS.. / NOS..	DOSC.. / TOSC.. / NOSC..
PL	**OPRAWA LED**	**OPRAWA LED Z CZUJNIKIEM RUCHU I ZMIERZCHU**
EN	***LED LUMINAIRE***	***LED LUMINAIRE WITH MOTION AND DUSK TO DAWN SENSOR***
UA	***СВІТЛОДІОДНИ Й СВІТИЛЬНИК***	***СВІТЛОДІОДНИЙ СВІТИЛЬНИК З ДАТЧИКАМИ РУХУ І СУТІНКІВ***

! Przed zainstalowaniem wyłączyć bezpieczniki instalacji domowej.
Switch off household electrical fuses before installation.
Перед установкою відключіть побутові електропобіжники.

! Podłączenie powinna wykonywać osoba posiadająca odpowiednie kwalifikacje.
Installation should be carried out by a qualified person.
Підключення має виконати особа, яка має відповідну кваліфікацію.

OPIS / *SPECIFICATION* / *ОПИС*

PL Oprawy oświetleniowe LED znajdują zastosowanie przy budowie instalacji oświetleniowych w korytarzach, ciągach komunikacyjnych oraz schodach, a także jako oświetlenie dekoracyjne.
EN *LED luminaires are used in lighting installations in corridors, passageways and stairs, as well as in decorative lighting.*
UA *Світлодіодні світильники знаходять застосування для виконання освітлювальних установок в коридорах, проходах, на сходах, а також як декоративне освітлення.*

DANE TECHNICZNE / *TECHNICAL DATA* / *ТЕХНІЧНІ ДАНІ*

230 V ±10% 50 Hz | **IP20** | 4xLED

Φ = 60 mm, Φ = 68 mm

.SC/..

.R../..

Symbol / *Symbol* / *Символ*		.OS .OSC .OS3K .OSC3K	.OSB .OSCB .OS4K .OSC4K	.OSA .OSCA .OS5K .OSC5K
Pobór mocy / *Power consumption* / *Потужність*	.OSC.	1,23 W	1,20 W	1,40 W
	.OS.	0,93 W	0,90 W	1,10 W
Trwałość / *Lifetime* / *Час праці*		~ 40000 h		
Regulacja czasu załączania / *Switch-on time setting* / *Регулювання часу включення*		2-35 s		
Max obciążenie wyjścia / *Max output load* / *Максимальне навантаження на виході*		15 opraw .OS.., *15 units .OS..*, *15 світильників .OS..,*		

Symbol / *Symbol* / *Символ*	.OS .OSC .OS3K .OSC3K	.OSB .OSCB .OS4K .OSC4K	.OSA .OSCA .OS5K .OSC5K
Barwa światła / *Light color* / *Колір світла*	Biała ciepła / *Warm white* / *Білий теплий*	Biała neutralna / *Neutral white* / *Білий нейтральний*	Biała zimna / *Cold white* / *Білий холодний*
Współczynnik oddawania barw Ra / *Color rendering index Ra* / *Індекс передачі кольору*	80	82	71
Temperatura barwowa Tc / *Color temperature Tc* / *Колірна температура Tc*	3000 K	4000 K	5700 K
Strumień świetlny / *Luminous flux* / *Світловий потік, лм*	15 lm	17 lm	23 lm

INSTRUKCJA MONTAŻU / *INSTALLATION INSTRUCTIONS* / *ІНСТРУКЦІЯ МОНТАЖУ*

1

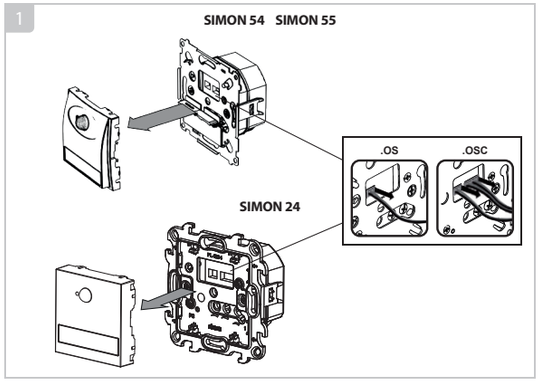

Połączenie pojedynczej oprawy do instalacji 230 V / *Connecting a single luminaire to 230 V installation* / *Підключення одного світильника до мережі 230 В*

2a

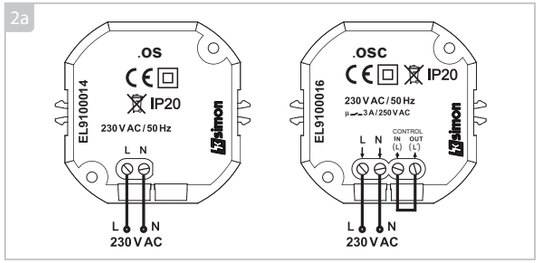

Połączenie zestawu opraw – załączanie ręczne / *Connecting a set of luminaires – manual switching* / *Підключення комплекту світильників – ручне включення*

2b

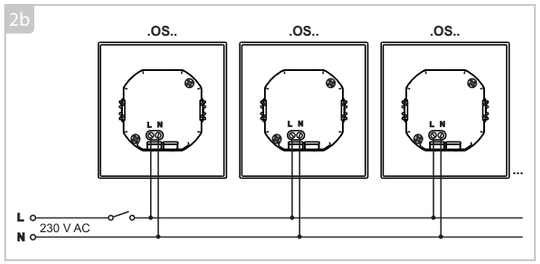

Połączenie zestawu opraw – załączanie za pomocą oprawy z czujnikiem ruchu / *Connecting a set of luminaires – switching by a motion detector luminaire* / *Підключення комплекту світильників – включення за допомогою світильника з датчиком руху*

2c

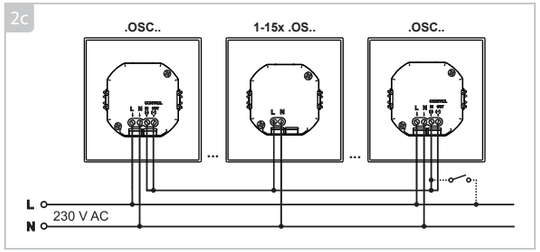

3 **Montaż**: wkręty lub łapki / ***Installation***: *screws or claws* / ***Монтаж***: *на шурупах или на лапках*

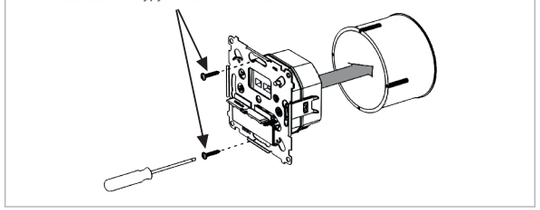

4

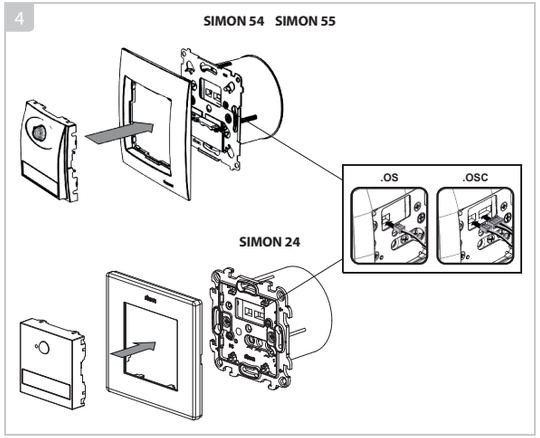

Ustawienie działania dla: / *Setting for:* / *Налаштування детекторів до:*

DOSC.. / TOSC.. / NOSC..

5

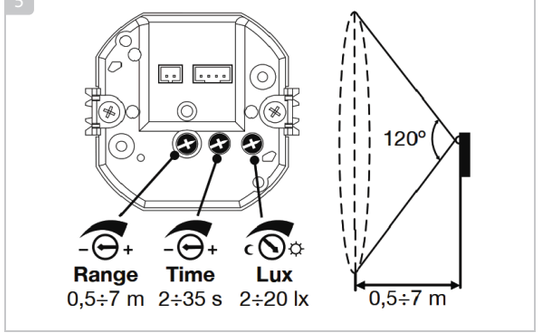

PL Zasięg działania czujnika ruchu jest regulowany w zakresie 0,5÷7 m za pomocą potencjometru Range. Opóźnienie wyłączenia oprawy po zaniku ruchu w strefie detekcji jest regulowane w zakresie 2÷35 s potencjometrem Time. Wbudowany w oprawę wyłącznik zmierzchowy pozwala na regulowanie czułości pomiaru natężenia światła w zakresie 2÷20 lx za pomocą potencjometru Lux.
EN *The range of the motion sensor is adjustable from 0.5 ÷ 7 m with the Range potentiometer. The switch off delay after last motion in the detection zone can be adjusted within 2÷35 s by Time potentiometer. The built-in dusk to dawn switch allows for the adjustment of light intensity measurement sensitivity within 2 ÷ 20 lx by Lux potentiometer.*
UA *Діапазон датчика руху можна регулювати від 0,5 ÷ 7 м за допомогою потенціометра Range. Затримка вимкнення світильника після закінчення руху в зоні виявлення регулюється в діапазоні від 2 до 35 с потенціометром Time. Вбудований до світильника сутінковий вимикач дозволяє регулювати чутливість вимірювання інтенсивності світла в діапазоні від 2 до 20 лк за допомогою потенціометра Lux.*

UWAGI / *REMARKS* / *ЗАУВАЖЕННЯ*

PL Unikać montażu oprawy prostopadle do kierunku ruchu – montaż optymalny pod kątem detekcji.
EN *Avoid mounting the luminaire perpendicular to the direction of motion – ensure optimal mounting for detection.*
UA *Уникайте установки лампи перпендикулярно напрямкові руху. Оптимальний напрямок монтажу – під кутом детектування.*
PL Po załączeniu napięcia zasilającego należy odczekać minimum 30 s na ustabilizowanie się pracy czujnika PIR.
EN *After switching on the power supply, wait at least 30 seconds for the PIR sensor to stabilize.*
UA *Після підключення напруги живлення почекайте не менш 30 с для стабілізації роботи датчика PIR.*
PL Zależność między wielkością obszaru oświetlenia (d), a wysokością montażu oprawy (h) jest proporcjonalna i wynosi:

$$\frac{h}{d} = \frac{1}{3}$$

EN *The relationship between the size of the illumination area (d) and the luminaire mounting height (h) is proportional and equals to:*
UA *Співвідношення між довжиною отриманої зони освітлення (d) і висотою монтажу світильника (h) пропорційне і становить:*

WARUNKI GWARANCJI / *WARRANTY* / *ГАРАНТІЯ*

PL 1. Spółka KONTAKT-SIMON S.A. z siedzibą w Czechowicach - Dziedzicach ul. Bestwińska 21, udziela na niniejszy wyrób 24 miesiące gwarancji, licząc od daty sprzedaży. **2**. Gwarancja jest udzielana tylko na terytorium Rzeczpospolitej Polskiej i na tym terytorium może być realizowana. **3**. Gwarancji udziela się na sprawne działanie produktu. **4**. Gwarancją nie są objęte uszkodzenia i wady powstałe na skutek niewłaściwego użytkowania. **5**. Podstawą realizacji uprawnień z tytułu udzielonej gwarancji jest dowód zakupu produktu z danymi sprzedawcy i datą sprzedaży. **6**. Kupującemu przysługuje prawo bezpłatnej naprawy, a gdy naprawa jest niemożliwa, wymiany niesprawnych elementów lub wyrobu na taki sam lub równorzędny w przypadku zaprzestania produkcji reklamowanego elementu przez KONTAKT-SIMON S.A. **7**. Czas odpowiedzi na reklamację: 14 dni, od dnia jej otrzymania. Czas realizacji: 30 dni od dnia dostarczenia wadliwego produktu do Producenta. W przypadku braku zgodności rzeczy sprzedanej z umową kupującemu z mocy prawa przysługują środki ochrony prawnej ze strony i na koszt sprzedawcy oraz, że gwarancja nie ma wpływu na te środki ochrony prawnej.
Więcej informacji znajdziesz na stronie:
https://kontakt-simon.com/support/warranty
EN *Importer grants the product guarantee.*
UA *Гарантію на продукцію надає імпортер.*

PL Znak przekreślonego kosza jest symbolem selektywnego zbierania i oznacza, że produktu nie należy wyrzucać razem ze zwykłymi odpadami domowymi. Prawidłowa utylizacja produktu pozwala uniknąć niekorzystnego wpływu na środowisko i zdrowie ludzi, który może mieć miejsce w przypadku nieprawidłowego usuwania produktu. Produkt należy przekazać do odpowiedniego punktu, który zajmuje się zbieraniem i recyklingiem urządzeń elektrycznych i elektronicznych. Szczegółowe informacje są dostępne u dostawców i dystrybutorów. Urządzenie jest zbudowane z materiałów, które mogą być poddane ponownemu przetworzeniu lub recyklingowi. Rolą gospodarstw domowych jest odpowiednie postępowanie z zużytym sprzętem elektrycznym i elektronicznym. **EN** *The crossed-out bin symbol is a symbol of selective collection and means that the product should not be disposed of with the normal household waste. By ensuring this product is disposed of properly, you will help prevent potential negative consequences for the environment and human health, which could otherwise arise from inappropriate disposal of this product. The product should be taken to the appropriate point that deals with the collection and recycling of electrical and electronic equipment. Detailed information is available from suppliers and distributors. The device is made of materials that can be reprocessed or recycled. The role of households is to properly manage waste from electrical and electronic equipment.* **UA** *Перекреслений знак сміттєвого бака на колесах – це символ селективного збирання. Він означає, що продукт не можна утилізувати разом зі звичайними побутовими відходами. Правильна утилізація виробу дозволяє запобігти негативному впливу на навколишнє середовище та здоров'я людини, який може виникнути в разі неправильної утилізації. Віднесіть виріб до відповідного центру збирання та утилізації електричного та електронного обладнання. Детальну інформацію можна отримати у постачальників та дистриб'юторів. Прилад виго- товлено з матеріалів, які можуть бути перероблені або повторно використані. Утилізація від- працьованого електричного та електронного обладнання – завдання домашніх господарств.*

KONTAKT simon

ISO 9001: 2015 QMS

43-500 Czechowice-Dziedzice, ul. Bestwińska 21
Tel. +48 32 324 63 00, e-mail: info@kontakt-simon.com
www.kontakt-simon.com

	DOS.. / TOS.. / NOS..	DOSC.. / TOSC.. / NOSC..
CZ	**LED SVÍTIDLO**	**LED SVÍTIDLO S POHYBOVÝM A SOUMRAKOVÝM SENZOREM**
SK	***LED SVIETIDLO***	***LED SVIETIDLO S POHYBOVÝM A SÚMRAKOVÝM SENZOROM***
HU	***LED LÁMPATEST***	***LED LÁMPATEST MOZGÁS- ÉS SZÜRKÜLETÉRZÉKELŐVEL***

! Před instalováním vypněte pojistky domácích rozvodů.
Pred inštalovaním vypnite poistky domácich rozvodov.
Telepítés előtt kapcsolja ki a háztartási berendezés biztosítékait.

! Připojení musí provádět osoba disponující odpovídající kvalifikací.
Pripojenie musí robiť osoba disponujúca zodpovedajúcou kvalifikáciou.
A csatlakoztatást megfelelően képzett személynek kell elvégeznie.

POPIS / *POPIS / LEÍRÁS*

CZ LED svítidla se uplatňují při tvorbě osvětlovacích instalací na chodbách, koridorech a schodištích a také jako dekorativní osvětlení.
SK *LED svietidlá sa uplatňujú pri tvorbe osvetľovacích inštalácií na chodbách, koridoroch a schodiskách a tiež ako dekorativne osvetlenie.*
HU *Az LED-es lámpatesteket folyosók, folyosók és lépcsők világítási beredezéseinek építéséhez, valamint dekorációs világításhoz használják.*

TECHNICKÉ ÚDAJE / *TECHNICKÉ ÚDAJE / MŰSZAKI ADATOK*

230 V ±10% 50 Hz | **IP20** | 4xLED

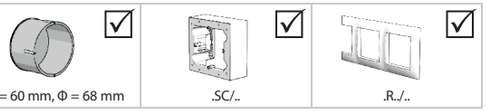

Φ = 60 mm, Φ = 68 mm | .SC/.. | .R../..

Symbol / *Symbol* / *Jelkép*		.OS .OSC .OS3K .OSC3K	.OSB .OSCB .OS4K .OSC4K	.OSA .OSCA .OS5K .OSC5K
Příkon / *Príkon* / *Teljesítményfogyasztás*	.OSC.	1,23 W	1,20 W	1,40 W
	.OS.	0,93 W	0,90 W	1,10 W
Životnost / *Životnosť* / *Élettartam*		~ 40000 h		
Regulace času spuštění / *Regulácia času spustenia* / *Kapcsolási idő beállítása*		2-35 s		
Max. zatížení výstupů / *Max. zaťaženie výstupov* / *Maximális kimeneti terhelés*		15 svítidel .OS.., *15 svietidiel .OS..*, *15 .OS.., lámpatestek*		

Symbol / *Symbol* / *Jelkép*	.OS .OSC .OS3K .OSC3K	.OSB .OSCB .OS4K .OSC4K	.OSA .OSCA .OS5K .OSC5K
Barva světla / *Farba svetla* / *Fényszín*	Teplá bílá / *Teplá biela* / *Meleg szín*	Neutrální bílá / *Neutrálna biela* / *Természetes szín*	Studená bílá / *Studená biela* / *Hideg szín*
Index podání barev Ra / *Index podania farieb Ra* / *Ra színvisszaadási index*	80	82	71
Barevná teplota Tc / *Farebná teplota Tc* / *Színhőmérséklet Tc*	3000 K	4000 K	5700 K
Světelný tok / *Svetelný tok* / *Fényáram*	15 lm	17 lm	23 lm

MONTÁŽNÍ NÁVOD / *MONTÁŽNY NÁVOD / TELEPÍTÉSI ÚTMUTATÓ*

1

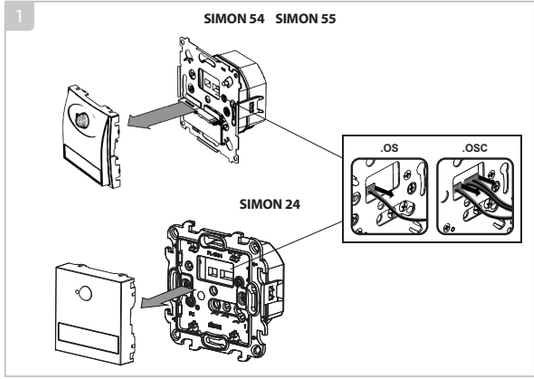

Připojení k typické elektroinstalaci 230 V / *Pripojenie k typickej elektroinštalácii 230 V / Egyetlen lámpatest csatlakoztatása 230 V-os be rendezéshez*

2a

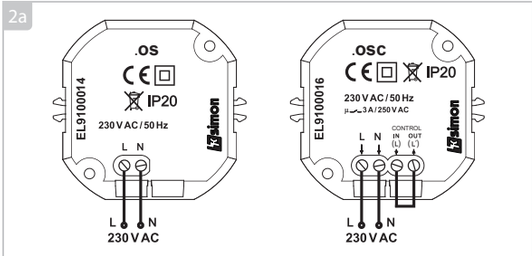

Připojení sestavy svítidel – ruční spouštění / *Pripojenie zostavy svietidiel – ručné spúšťanie / Világítótest-készlet kombinációja – kézi kapcsolás*

2b

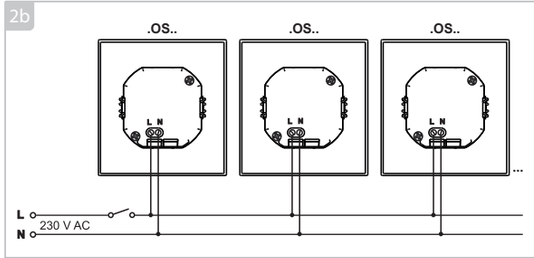

Připojení sestavy svítidel – spouštění s pomocí svítidla s pohybovým senzorem / *Pripojenie zostavy svietidiel – spúšťanie s pomocou svietidla s pohybovým senzorom / Kombinált lámpatestkészlet – kapcsolás mozgásérzékelős lámpatesttel*

2c

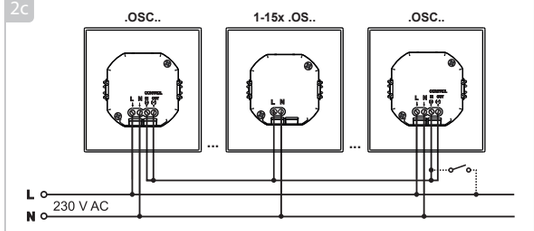

3

Montáž: šrouby nebo drápky / ***Montáž***: *skrutky alebo pazúriky* / ***Összeszerelés***: *csavarok vagy mancsok*

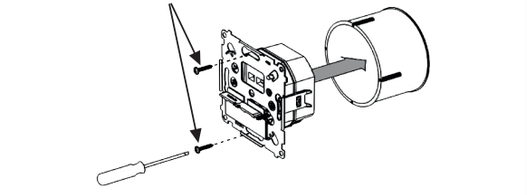

4

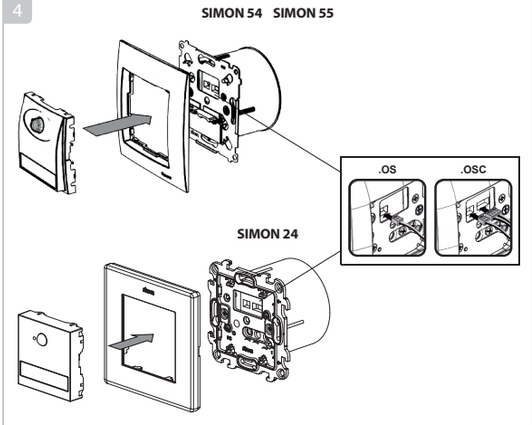

Nastavení detektoru pro: / *Nastavenie detektora pre:* / *Művelet beállítása a:*

DOSC.. / TOSC.. / NOSC..

5

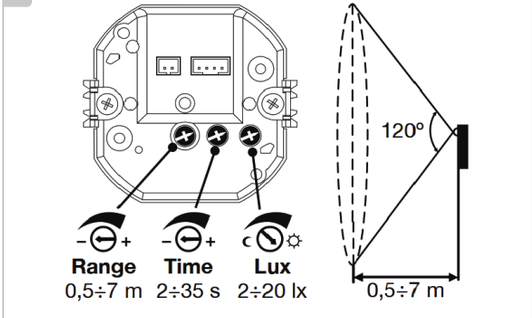

CZ Dosah pohybového senzoru je nastavitelný od 0,5 ÷ 7 m potenciometrem Range. Prodleva vypnutí svítidla po ustání pohybu v zóně detekce je regulováno v rozsahu 2÷35 s potenicometrem Time. Do svítidla zabudovaný soumrakový spouštěč umožňuje nastavení citlivosti měření intenzity světla v rozsahu 2÷20 lx s pomocí potenciometru Lux.
SK *Dosah pohybového senzora je nastaviteľný od 0,5 ÷ 7 m potenciometrom Range. Oneskorenie vypnutia svietidla po ustatí pohybu v zóne detekcie je regulované v rozsahu 2÷35 s potenciometrom Time. Do svietidla zabudovaný súmrakový spúšťač umožňuje nastavenie citlivosti merania intenzity svetla v rozsahu 2÷20 lx s pomocou potenciometra Lux.*
HU *A mozgásérzékelő működési tartománya 0,5÷7 m között állítható a Range potenciométer segítségével. A lámpatest kikapcsolásának késleltetése az érzékelési zónán belüli mozgás megszűnése után 2 ÷ 35 s között állítható az idő potenciométerrel. A lámpatestbe épített szürkületkapcsoló lehetővé teszi a fényerősségmérés érzékenységének beállítását a 2÷20 lx tartományban a Lux-potenciométer segítségével.*

POZNÁMKY / *POZNÁMKY / MEGJEGYZÉSEK*

CZ Vyhněte se montáži svítidla kolmo ke směru pohybu – montáž je optimální pod úhlem detekce.
SK *Vyhnite sa montáži svietidla kolmo k smeru pohybu – montáž je optimálna pod uhlom detekcie.*
HU *Kerülje a lámpatestnek a mozgás irányára merőleges felszerelését – optimális felszerelés az érzékeléshez.*
CZ Po spuštění napájecího napětí počkejte minimálně 30 s na stabilizaci činnosti čidla PIR.
SK *Po spustení napájacieho napätia počkajte minimálne 30 s na stabilizáciu činnosti senzora PIR.*
HU *A tápfeszültség bekapcsolása után várjon legalább 30 másodpercet, amíg a PIR-érzékelő stabilizálódik.*
CZ Závislost mezi velikostí oblasti osvětlení (d) a výškou montáže svítidla (h) je proporcionální a představuje:

$$\frac{h}{d} = \frac{1}{3}$$

SK *Z ávislosť medzi veľkosťou oblasti osvetlenia (d), a výškou montáže svietidla (h) je proporcionálna a predstavuje:*
HU *A megvilágított terület nagysága (d) és a lámpatest szerelési magassága (h) között arányos és a következő a kapcsolat:*

ZÁRUČNÍ PODMÍNKY / *ZÁRUČNÉ PODMIENKY / GARANCIA FELTÉTELEI*

CZ Záruku prodávaného výrobku poskytuje dovozce.
SK *Záruku predávaného výrobku poskytuje dovozca.*
HU *Az importőr termékgaranciát vállal.*

CZ Symbol přeškrtnutého koše je symbolem tříděného sběru a znamená, že výrobek by se neměl vyhazovat společně s běžným odpadem z domácnosti. Správná likvidace výrobku umožňuje vyhnout se negativnímu vlivu na životní prostředí a lidské zdraví, k němuž může dojít v případě nesprávného odstraňování výrobku. Výrobek předejte na příslušné místo, které se věnuje sběru a recyklaci elektrických a elektronických zařízení. Podrobné informace jsou dostupné u dodavatelů a distributorů. Zařízení je zkonstruováno z materiálů, které lze znovu zpracovat nebo recyklovat. Roli domácnosti je zodpovědné zacházení s vysloužilými elektrickými a elektronickými zařízeními. **SK** *Symbol preškrtnutého koša je symbolom separovaného zberu a znamená, že výrobok by sa nemal vyhadzovať spolu s bežným domovým odpadom. Správnou likvidáciou výrobku sa zabráni negatívnym vplyvom na životné prostredie a ľudské zdravie, ktoré môžu nastať pri nesprávnej likvidácii výrobku. Odneste výrobok na vhodné miesto, kde sa zbierajú a recyklujú elektrické a elektronické zariadenia. Podrobné informácie sú k dispozícii u dodávateľov a distribútorov. Zariadenie je vyrobené z materiálov, ktoré možno opätovne spracovať alebo recyklovať. Úlohou domácnosti je zodpovedne zaobchádzať s vyradenými elektrickými a elektronickými zariadeniami.* **HU** *Az áthúzott kuka szimbólum a szelektív gyűjtés jelképe, és azt jelenti, hogy a terméket nem szabad a normál háztartási hulladékkal együtt kidobni. Azzal, hogy gondoskodik a termék megfelelő ártalmatlanításáról, segít megelőzni a környezetre és az emberi egészségre gyakorolt lehetséges negatív következményeket, amelyek egyébként a termék nem megfelelő ártalmatlanításából adódhatnak. A terméket az elektromos és elektronikus berendezések begyűjtésével és újrahasznosításával foglalkozó megfelelő helyre kell vinni. Részletes információ a beszállítóktól és forgalmazóktól kapható. A készülék olyan anyagokból készült, amelyek újrafeldolgozhatók vagy újrahasznosíthatók. A háztartások feladata az elektromos és elektronikus berendezésekből származó hulladék megfelelő kezelése.*